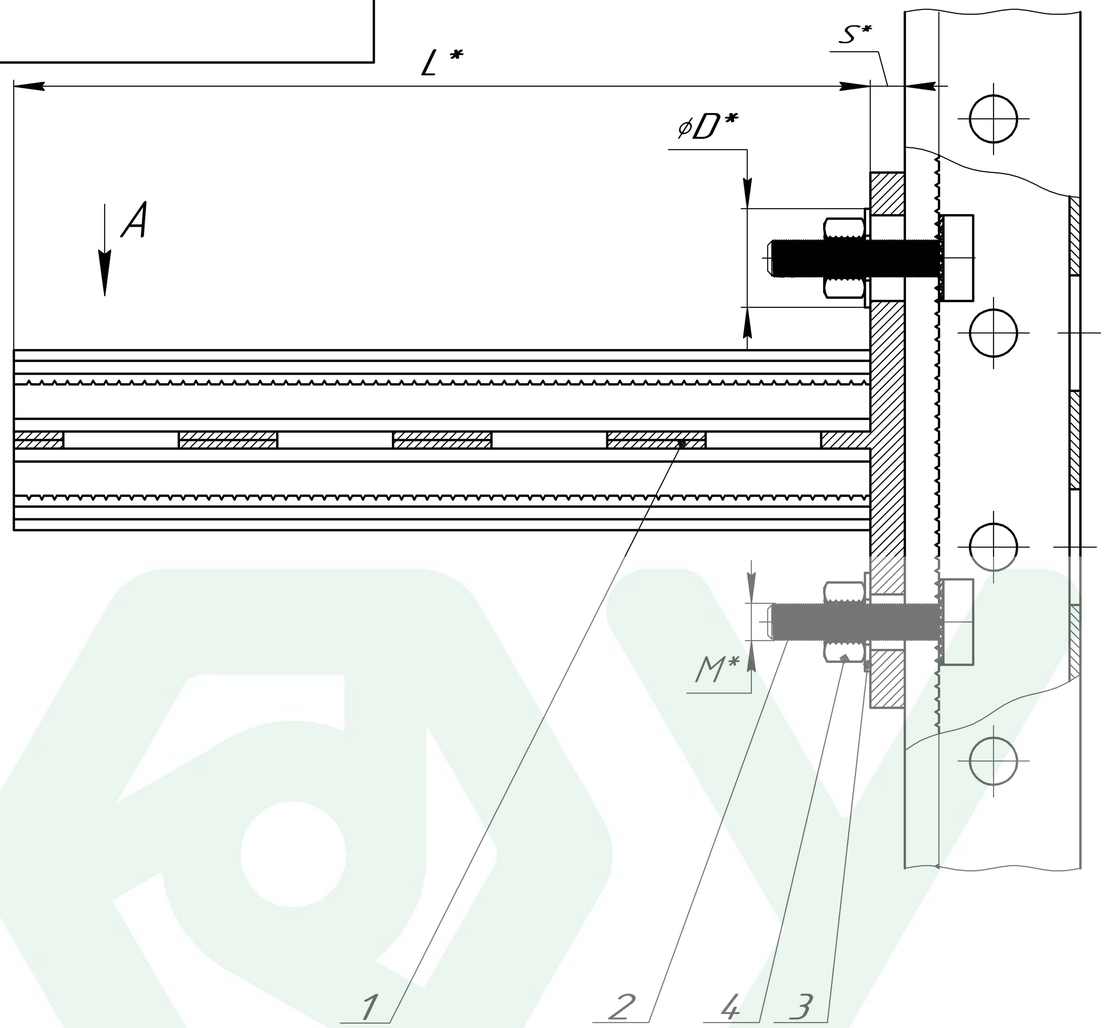

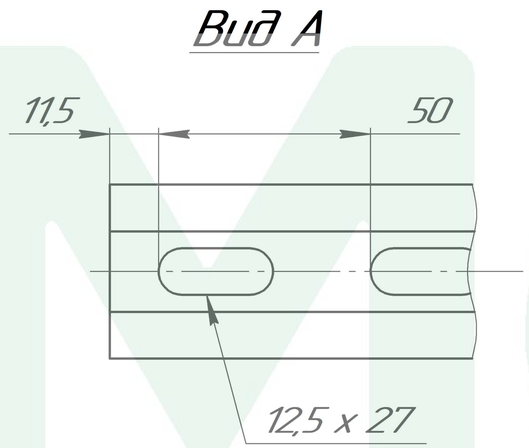

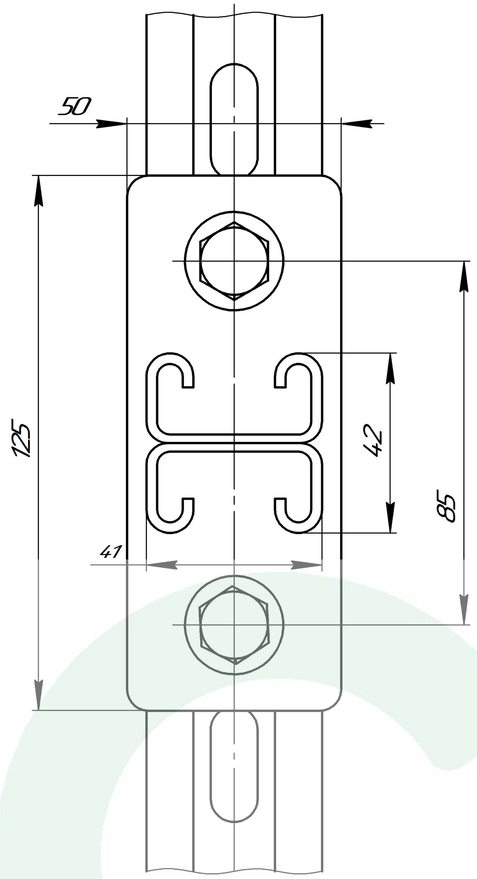

Поз.	Артикул	Наименование	Кол-во, шт
1	SKD – 21 – L*– HD*	Консоль двойная 41 x 21 мм	1
2	TB – M*– HD*	Т – болт	2
3	SH – D*	Шайба плоская DIN 125	2
4	SG – M*– HD*	Гайка шестигранная DIN 934	2

1. * Подбор типоразмеров элементов осуществляется по технической документации УМС.
2. Несущая способность элементов узла проверяется по технической документации УМС.
3. Необходимо учитывать требования действующих СНиПов РФ.

* Переменные данные для исполнения:

L* – длина элемента, мм.
M* – диаметр резьбы элемента, мм.
D* – диаметр элемента, мм.
HD* – покрытие элемента
S* – толщина элемента, мм

Изм.	Лист	№ докум.	Подп.	Дата	Крепление страт-консоли SKD-21 к страт-профилю	Лит.	Масса	Масштаб
Разраб.								
Пров.						Лист	Листов 1	
Т.контр.					Вариант № 2	УМС		
Н.контр.								
Утв.								

Перв. примен. | Справ. № | Подп. и дата | Инв. № дубл. | Взам. инв. № | Подп. и дата | Инв. № подл.

Копировал | Формат А3